見積参考資料

工事名　Ｒ４波土　久尾宍喰浦線　海・宍喰浦　道路改良工事

◇経費情報◇

工種区分	道路改良工事
単価地区	美波１
施工地域・工事場所	一般交通影響有り（２）－２
前金支出割合	補正を行わない
契約保証	金銭的保証
現場環境改善費	計上しない

注意

「見積参考資料」は入札参加者の迅速で適正な工事費の見積りのための一資料であり、請負契約を拘束するものではない。

設計内訳書（本01）

工事名	Ｒ４波土　久尾宍喰浦線　海・宍喰浦　道路改良工事	事業区分 工事区分	道路新設･改築 道路改良

工事区分・工種・種別・細別	規格	単位	数量	単価	金額	数量・金額増減	摘要
道路改良		式	1				
道路土工		式	1				
掘削工		式	1				
掘削	土質:土砂,施工方法:上記以外(小規模),施工数量:小規模(標準)	m3	60				単　1号
積込(ﾙｰｽﾞ)	土質:土砂,作業内容:小規模(標準)	m3	60				単　2号
路床盛土工		式	1				
路床盛土	施工幅員:4.0m以上	m3	30				単　3号
路床盛土	施工幅員:2.5m未満	m3	20				単　4号
残土処理工		式	1				
土砂等運搬	土質:土砂(岩塊･玉石混り土含む)	m3	70				単　5号
残土等処分		m3	70				単　6号
排水構造物工		式	1				
作業土工		式	1				

設計内訳書（本01）

工事名	Ｒ４波土　久尾宍喰浦線　海・宍喰浦　道路改良工事	事業区分 工事区分	道路新設･改築 道路改良

工事区分・工種・種別・細別	規格	単位	数量	単価	金額	数量・金額増減	摘要
床掘り	土質:土砂	m3	20				単　7号
埋戻し	土質区分:土砂,土質:土砂	m3	10				単　8号
基面整正		m2	20				単　9号
積込(ﾙｰｽﾞ)	土質:土砂,作業内容:小規模(標準)	m3	10				単　10号
場所打水路工		式	1				
1号U型側溝		m	11				単　11号
2号U型側溝		m	12				単　12号
側溝蓋	蓋種類:C1-B300	枚	22				単　13号
側溝蓋	蓋種類:T-25 溝幅300用 細目,ノンスリップ,ボルト固定ゴム付	枚	12				単　14号
構造物撤去工		式	1				
構造物取壊し工		式	1				
ｺﾝｸﾘｰﾄ構造物取壊し	構造物区分:無筋構造物,工法区分:機械施工	m3	8				単　15号
舗装版切断	舗装版種別:ｱｽﾌｧﾙﾄ舗装版,ｱｽﾌｧﾙﾄ舗装版厚:15cm以下	m	4				単　16号

設計内訳書（本01）

工事名	Ｒ４波土　久尾宍喰浦線　海・宍喰浦　道路改良工事	事業区分 工事区分	道路新設･改築 道路改良

工事区分・工種・種別・細別	規格	単位	数量	単価	金額	数量・金額増減	摘要
舗装版破砕	舗装版種別:ｱｽﾌｧﾙﾄ舗装版,舗装版厚:5cm	m2	1				単　17号
排水構造物撤去工		式	1				
蓋版撤去	蓋種類:C2-B300	枚	29				単　18号
蓋版撤去	蓋種類:C2-B400	枚	32				単　19号
運搬処理工		式	1				
殻運搬	殻種別:ｺﾝｸﾘｰﾄ殻(無筋)	m3	10				単　20号
殻運搬	殻種別:ｱｽﾌｧﾙﾄ殻	m3	1				単　21号
殻処分	殻種別:ｺﾝｸﾘｰﾄ殻(無筋)	m3	10				単　22号
殻処分	殻種別:ｱｽﾌｧﾙﾄ殻	m3	1				単　23号
建設汚泥処理		m3	0.01				単　24号
舗装		式	1				
舗装工		式	1				
ｱｽﾌｧﾙﾄ舗装工		式	1				

設計内訳書（本01）

工事名	Ｒ４波土　久尾宍喰浦線　海・宍喰浦　道路改良工事	事業区分 工事区分	道路新設･改築 舗装

工事区分・工種・種別・細別	規格	単位	数量	単価	金額	数量・金額増減	摘要
下層路盤(車道･路肩部)	路盤材種類:再生ｸﾗｯｼｬﾗﾝ RC-40,仕上り厚:100mm	m2	39				単　25号
上層路盤(車道･路肩部)	路盤材種類:再生粒度調整砕石 RM-30,仕上り厚:100mm	m2	77				単　26号
表層(車道･路肩部)	材料種類:各種(2.30以上2.40t/m3未満),材料規格:再生密粒度ｱｽﾌｧﾙﾄ混合物(13),舗装厚:50mm,平均幅員:3.0m超	m2	77				単　27号
薄層ｶﾗｰ舗装工		式	1				
薄層ｶﾗｰ舗装	舗装色:緑色,規格･仕様:W=100～500mm	m2	78				単　28号
防護柵工		式	1				
路側防護柵工		式	1				
ｶﾞｰﾄﾞﾚｰﾙ	ｶﾞｰﾄﾞﾚｰﾙ規格(標準型･土中用):塗装品 Gr-C-4E,施工規模:21m未満,曲線部補正:無	m	6				単　29号
区画線工		式	1				
区画線工		式	1				
溶融式区画線	施工方法区分:溶融式手動,規格･仕様区分:実線 15cm,塗布厚:厚1.5mm,排水性舗装:無し	m	250				単　30号
溶融式区画線	施工方法区分:溶融式手動,規格･仕様区分:破線 30cm,塗布厚:厚1.5mm,排水性舗装:無し	m	3				単　31号
溶融式区画線	施工方法区分:溶融式手動,規格･仕様区分:破線 45cm,塗布厚:厚1.5mm,排水性舗装:無し	m	59				単　32号

設計内訳書（本01）

工事名	Ｒ４波土　久尾宍喰浦線　海・宍喰浦　道路改良工事	事業区分 工事区分	道路新設･改築 舗装

工事区分・工種・種別・細別	規格	単位	数量	単価	金額	数量・金額増減	摘要
区画線消去	施工方法区分:削取り式	m	400				単　33号
道路付属施設工		式	1				
道路付属物工		式	1				
車線分離標	車線分離標規格:H=650mm,施工区分:固定式(貼付式),施工規模:10本以上30本未満	本	13				単　34号
信号機移設		式	1				内　1号
仮設工		式	1				
交通管理工		式	1				
交通誘導警備員		人日	36				単　35号
直接工事費		式	1				
共通仮設		式	1				
共通仮設費（率計上）		式	1				
純工事費		式	1				
現場管理費		式	1				

設計内訳書（本01）

工事名	Ｒ４波土　久尾宍喰浦線　海・宍喰浦　道路改良工事	事業区分 工事区分	道路新設･改築 舗装

工事区分・工種・種別・細別	規格	単位	数量	単価	金額	数量・金額増減	摘要
工事原価		式	1				
一般管理費等		式	1				
工事価格		式	1				
消費税額及び地方消費税額		式	1				
工事費計		式	1				

一式当り内訳書

単価使用年月	2022.11
歩掛適用年月	2022.11
労務調整係数	1.000-00000　0.0　0

内　1号	信号機移設						
名称・規格	条件	単位	数量	単価	金額	数量・金額増減	摘要
信号機移設		式	1				
合計							

1次単価表

単価使用年月	2022.11
歩掛適用年月	2022.11
労務調整係数	1.000-00000　0.0　0

単　1号	掘削	土質:土砂,施工方法:上記以外(小規模),施工数量:小規模(標準)	単位	m3	単位数量	1	単価	

名称・規格	条件	単位	数量	単価	金額	摘要
掘削	土砂,上記以外(小規模),小規模(標準)	m3	1			
合計						
単価						円／m3

1次単価表

単価使用年月	2022.11
歩掛適用年月	2022.11
労務調整係数	1.000-00000　0.0　0

単　2号	積込(ﾙｰｽﾞ)	土質:土砂,作業内容:小規模(標準)	単位	m3	単位数量	1	単価	

名称・規格	条件	単位	数量	単価	金額	摘要
積込(ﾙｰｽﾞ)	土砂,小規模(標準)	m3	1			
合計						
単価						円／m3

１次単価表

単価使用年月	2022.11
歩掛適用年月	2022.11
労務調整係数	1.000-00000　0.0　0

単　3号	路床盛土	施工幅員:4.0m以上	単位	m3	単位数量	1	単価	

名称・規格	条件	単位	数量	単価	金額	摘要
路床盛土	4.0m以上,10,000m3未満,無し	m3	1			
合計						
単価						円／m3

１次単価表

単価使用年月	2022.11
歩掛適用年月	2022.11
労務調整係数	1.000-00000　0.0　0

単　4号	路床盛土	施工幅員:2.5m未満	単位	m3	単位数量	1	単価	

名称・規格	条件	単位	数量	単価	金額	摘要
路床盛土	2.5m未満	m3	1			
合計						
単価						円／m3

1次単価表

単価使用年月	2022.11
歩掛適用年月	2022.11
労務調整係数	1.000-00000　0.0　0

単　5号	土砂等運搬	土質:土砂(岩塊･玉石混り土含む)	単位	m3	単位数量	1	単価	

名称・規格	条件	単位	数量	単価	金額	摘要
土砂等運搬	小規模,ﾊﾞｯｸﾎｳ山積0.28m3(平積0.2m3),土砂(岩塊･玉石混り土含む),無し,2.5km以下	m3	1			
合計						
単価						円／m3

1次単価表

単価使用年月	2022.11
歩掛適用年月	2022.11
労務調整係数	1.000-00000　0.0　0

単　6号	残土等処分		単位	m3	単位数量	1	単価	

名称・規格	条件	単位	数量	単価	金額	摘要
残土等処分		m3	1			
合計						
単価						円／m3

1次単価表

単価使用年月	2022.11
歩掛適用年月	2022.11
労務調整係数	1.000-00000　0.0　0

単　7号	床掘り	土質:土砂	単位	m3	単位数量	1	単価	

名称・規格	条件	単位	数量	単価	金額	摘要
床掘り	土砂,上記以外(小規模),全ての費用	m3	1			
合計						
単価						円／m3

1次単価表

単価使用年月	2022.11
歩掛適用年月	2022.11
労務調整係数	1.000-00000　0.0　0

単　8号	埋戻し	土質区分:土砂,土質:土砂	単位	m3	単位数量	1	単価	

名称・規格	条件	単位	数量	単価	金額	摘要
埋戻し	上記以外(小規模),土砂,全ての費用	m3	1			
合計						
単価						円／m3

1次単価表

単価使用年月	2022.11
歩掛適用年月	2022.11
労務調整係数	1.000-00000　0.0　0

単　9号	基面整正		単位	m2	単位数量	1	単価	

名称・規格	条件	単位	数量	単価	金額	摘要
基面整正		m2	1			
合計						
単価						円／m2

1次単価表

単価使用年月	2022.11
歩掛適用年月	2022.11
労務調整係数	1.000-00000　0.0　0

単　10号	積込(ﾙｰｽﾞ)	土質:土砂,作業内容:小規模(標準)	単位	m3	単位数量	1	単価	

名称・規格	条件	単位	数量	単価	金額	摘要
積込(ﾙｰｽﾞ)	土砂,小規模(標準)	m3	1			
合計						
単価						円／m3

１次単価表

単価使用年月	2022.11
歩掛適用年月	2022.11
労務調整係数	1.000-00000　0.0　0

単　11号	1号Ｕ型側溝		単位	m	単位数量	11	単価	

名称・規格	条件	単位	数量	単価	金額	摘要
ｺﾝｸﾘｰﾄ	小型構造物,人力打設,18-8-40(高炉),一般養生,無し,全ての費用	m3	2			
型枠	一般型枠,小型構造物	m2	29			
基礎砕石	12.5cmを超え17.5cm以下,再生ｸﾗｯｼｬﾗﾝ 40～0,全ての費用	m2	7			
目地板	瀝青繊維質目地板t=10	m2	1			
合計						
単価						円／m

1次単価表

単価使用年月	2022.11
歩掛適用年月	2022.11
労務調整係数	1.000-00000　0.0　0

単　12号	2号U型側溝		単位	m	単位数量	12	単価	

名称・規格	条件	単位	数量	単価	金額	摘要
ｺﾝｸﾘｰﾄ	小型構造物,人力打設,18-8-40(高炉),一般養生,無し,全ての費用	m3	3			
型枠	一般型枠,小型構造物	m2	27			
鉄筋工[市場単価]	SD345 D13,一般構造物,10t未満,無,無,無,無,補正無(鉄筋割合10%未満含む),補正無(一般構造物)	t	0.149			単　36号
基礎砕石	12.5cmを超え17.5cm以下,再生ｸﾗｯｼｬﾗﾝ 40～0,全ての費用	m2	8			
目地板	瀝青繊維質目地板t=10	m2	1			
合計						
単価						円／m

１次単価表

単価使用年月	2022.11
歩掛適用年月	2022.11
労務調整係数	1.000-00000　0.0　0

単　13号	側溝蓋	蓋種類:C1-B300	単位	枚	単位数量	1	単価	

名称・規格	条件	単位	数量	単価	金額	摘要
蓋版	据付け,無し,蓋版(各種),40を超え170kg/枚以下,無し,無し	枚	1			単　37号
合計						
単価						円／枚

１次単価表

単価使用年月	2022.11
歩掛適用年月	2022.11
労務調整係数	1.000-00000　0.0　0

単　14号	側溝蓋	蓋種類:T-25 溝幅300用 細目,ノンスリップ,ボルト固定ゴム付	単位	枚	単位数量	1	単価	

名称・規格	条件	単位	数量	単価	金額	摘要
蓋版	据付け,無し,蓋版(各種),40を超え170kg/枚以下,無し,無し	枚	1			単　38号
合計						
単価						円／枚

1次単価表

単価使用年月	2022.11
歩掛適用年月	2022.11
労務調整係数	1.000-00000　0.0　0

単　15号	ｺﾝｸﾘｰﾄ構造物取壊し	構造物区分:無筋構造物,工法区分:機械施工	単位	m3	単位数量	1	単価	

名称・規格	条件	単位	数量	単価	金額	摘要
構造物とりこわし	無筋構造物,機械施工,無し,無し,必要	m3	1			単　39号
合計						
単価						円／m3

1次単価表

単価使用年月	2022.11
歩掛適用年月	2022.11
労務調整係数	1.000-00000　0.0　0

単　16号	舗装版切断	舗装版種別:ｱｽﾌｧﾙﾄ舗装版,ｱｽﾌｧﾙﾄ舗装版厚:15cm以下	単位	m	単位数量	1	単価	

名称・規格	条件	単位	数量	単価	金額	摘要
舗装版切断	ｱｽﾌｧﾙﾄ舗装版,15cm以下,全ての費用	m	1			
合計						
単価						円／m

1次単価表

単価使用年月	2022.11
歩掛適用年月	2022.11
労務調整係数	1.000-00000　0.0　0

単　17号	舗装版破砕	舗装版種別:ｱｽﾌｧﾙﾄ舗装版,舗装版厚:5cm	単位	m2	単位数量	1	単価	

名称・規格	条件	単位	数量	単価	金額	摘要
舗装版破砕	ｱｽﾌｧﾙﾄ舗装版,無し,不要,15cm以下,有り,全ての費用	m2	1			
合計						
単価						円／m2

1次単価表

単価使用年月	2022.11
歩掛適用年月	2022.11
労務調整係数	1.000-00000　0.0　0

単　18号	蓋版撤去	蓋種類:C2-B300	単位	枚	単位数量	1	単価	

名称・規格	条件	単位	数量	単価	金額	摘要
蓋版	再利用撤去,無し,蓋版(各種),40を超え170kg/枚以下,無し,無し	枚	1			単　40号
合計						
単価						円／枚

1次単価表

単価使用年月	2022.11
歩掛適用年月	2022.11
労務調整係数	1.000-00000　0.0　0

単　19号	蓋版撤去	蓋種類:C2-B400	単位	枚	単位数量	1	単価	

名称・規格	条件	単位	数量	単価	金額	摘要
蓋版	再利用撤去,無し,蓋版(各種),40を超え170kg/枚以下,無し,無し	枚	1			単　40号
合計						
単価						円／枚

1次単価表

単価使用年月	2022.11
歩掛適用年月	2022.11
労務調整係数	1.000-00000　0.0　0

単　20号	殻運搬	殻種別:ｺﾝｸﾘｰﾄ殻(無筋)	単位	m3	単位数量	1	単価	

名称・規格	条件	単位	数量	単価	金額	摘要
殻運搬	ｺﾝｸﾘｰﾄ(無筋)構造物とりこわし,機械積込,無し,10.9km以下,全ての費用	m3	1			
合計						
単価						円／m3

1次単価表

単価使用年月	2022.11
歩掛適用年月	2022.11
労務調整係数	1.000-00000　0.0　0

単　21号	殻運搬	殻種別:ｱｽﾌｧﾙﾄ殻	単位	m3	単位数量	1	単価	

名称・規格	条件	単位	数量	単価	金額	摘要
殻運搬	舗装版破砕,機械(騒音対策不要、厚15cm以下),無し,11.5km以下,全ての費用	m3	1			
合計						
単価						円／m3

1次単価表

単価使用年月	2022.11
歩掛適用年月	2022.11
労務調整係数	1.000-00000　0.0　0

単　22号	殻処分	殻種別:ｺﾝｸﾘｰﾄ殻(無筋)	単位	m3	単位数量	1	単価	

名称・規格	条件	単位	数量	単価	金額	摘要
処分費(m3)		m3	1			単　41号
合計						
単価						円／m3

１次単価表

単価使用年月	2022.11
歩掛適用年月	2022.11
労務調整係数	1.000-00000　0.0　0

単　23号	殻処分	殻種別:ｱｽﾌｧﾙﾄ殻	単位	m3	単位数量	1	単価	

名称・規格	条件	単位	数量	単価	金額	摘要
処分費(m3)		m3	1			単　42号
合計						
単価						円／m3

１次単価表

単価使用年月	2022.11
歩掛適用年月	2022.11
労務調整係数	1.000-00000　0.0　0

単　24号	建設汚泥処理		単位	m3	単位数量	1	単価	

名称・規格	条件	単位	数量	単価	金額	摘要
処分費(m3)		m3	1			単　43号
合計						
単価						円／m3

1次単価表

単価使用年月	2022.11
歩掛適用年月	2022.11
労務調整係数	1.000-00000　0.0　0

単　25号	下層路盤(車道･路肩部)	路盤材種類:再生ｸﾗｯｼｬﾗﾝ RC-40,仕上り厚:100mm	単位	m2	単位数量	1	単価	

名称・規格	条件	単位	数量	単価	金額	摘要
下層路盤(車道･路肩部)	100mm,1層施工,再生ｸﾗｯｼｬﾗﾝ RC-40,全ての費用	m2	1			
合計						
単価						円／m2

1次単価表

単価使用年月	2022.11
歩掛適用年月	2022.11
労務調整係数	1.000-00000　0.0　0

単　26号	上層路盤(車道･路肩部)	路盤材種類:再生粒度調整砕石 RM-30,仕上り厚:100mm	単位	m2	単位数量	1	単価	

名称・規格	条件	単位	数量	単価	金額	摘要
上層路盤(車道･路肩部)	再生粒度調整砕石 RM-30,100mm,1層施工,全ての費用	m2	1			
合計						
単価						円／m2

1次単価表

単価使用年月	2022.11
歩掛適用年月	2022.11
労務調整係数	1.000-00000　0.0　0

単　27号	表層(車道･路肩部)	材料種類:各種(2.30以上2.40t/m3未満),材料規格:再生密粒度ｱｽﾌｧﾙﾄ混合物(13),舗装厚:50mm,平均幅員:3.	単位	m2	単位数量	1	単価	

名称・規格	条件	単位	数量	単価	金額	摘要
表層(車道･路肩部)	3.0m超,50mm,各種(2.30以上2.40t/m3未満),ﾌﾟﾗｲﾑｺｰﾄ PK-3,全ての費用	m2	1			
合計						
単価						円／m2

1次単価表

単価使用年月	2022.11
歩掛適用年月	2022.11
労務調整係数	1.000-00000　0.0　0

単　28号	薄層ｶﾗｰ舗装	舗装色:緑色,規格･仕様:W=100～500mm	単位	m2	単位数量	1	単価	

名称・規格	条件	単位	数量	単価	金額	摘要
樹脂系すべり止め舗装工	歩道(路側帯･ｽｸｰﾙｿﾞｰﾝ含む),RPN-501,100m2未満,無,無,有,無,有,0.5m以下	m2	1			単　44号
合計						
単価						円／m2

1次単価表

単価使用年月	2022.11
歩掛適用年月	2022.11
労務調整係数	1.000-00000　0.0　0

単　29号	ｶﾞｰﾄﾞﾚｰﾙ	ｶﾞｰﾄﾞﾚｰﾙ規格(標準型･土中用):塗装品 Gr-C-4E,施工規模:21m未満,曲線部補正:無	単位	m	単位数量	1	単価	

名称・規格	条件	単位	数量	単価	金額	摘要
防護柵設置工(ｶﾞｰﾄﾞﾚｰﾙ設置工)	土中建込,Gr-C-4E 塗装品,21m未満,無,無,無,加算無し	m	1			単　45号
合計						
単価						円／m

1次単価表

単価使用年月	2022.11
歩掛適用年月	2022.11
労務調整係数	1.000-00000　0.0　0

単　30号	溶融式区画線	施工方法区分:溶融式手動,規格･仕様区分:実線 15cm,塗布厚:厚1.5mm,排水性舗装:無し	単位	m	単位数量	1	単価	

名称・規格	条件	単位	数量	単価	金額	摘要
区画線設置	無し,溶融式手動,無し,実線 15cm,無し,1.5mm,無し,無し,含有量15～18%,白,ｱｽﾌｧﾙﾄ舗装,全ての費用	m	1			単　46号
合計						
単価						円／m

1次単価表

単価使用年月	2022.11
歩掛適用年月	2022.11
労務調整係数	1.000-00000　0.0　0

単　31号	溶融式区画線	施工方法区分:溶融式手動,規格･仕様区分:破線 30cm,塗布厚:厚1.5mm,排水性舗装:無し	単位	m	単位数量	1	単価	

名称・規格	条件	単位	数量	単価	金額	摘要
区画線設置	無し,溶融式手動,無し,破線 30cm,無し,1.5mm,無し,無し,含有量15～18%,白,ｱｽﾌｧﾙﾄ舗装,全ての費用	m	1			単　47号
合計						
単価						円／m

1次単価表

単価使用年月	2022.11
歩掛適用年月	2022.11
労務調整係数	1.000-00000　0.0　0

単　32号	溶融式区画線	施工方法区分:溶融式手動,規格･仕様区分:破線 45cm,塗布厚:厚1.5mm,排水性舗装:無し	単位	m	単位数量	1	単価	

名称・規格	条件	単位	数量	単価	金額	摘要
区画線設置	無し,溶融式手動,無し,破線 45cm,無し,1.5mm,無し,無し,含有量15～18%,白,ｱｽﾌｧﾙﾄ舗装,全ての費用	m	1			単　48号
合計						
単価						円／m

1次単価表

単価使用年月	2022.11
歩掛適用年月	2022.11
労務調整係数	1.000-00000　0.0　0

単　33号	区画線消去	施工方法区分:削取り式	単位	m	単位数量	1	単価	

名称・規格	条件	単位	数量	単価	金額	摘要
区画線消去	無し,削取り式,無し,無し,全ての費用	m	1			単　49号
合計						
単価						円／m

1次単価表

単価使用年月	2022.11
歩掛適用年月	2022.11
労務調整係数	1.000-00000　0.0　0

単　34号	車線分離標	車線分離標規格:H=650mm,施工区分:固定式(貼付式),施工規模:10本以上30本未満	単位	本	単位数量	1	単価	

名称・規格	条件	単位	数量	単価	金額	摘要
道路付属物設置工 (車線分離標[ﾗﾊﾞｰﾎﾟｰﾙ]設置)	固定式(貼付式),手間+材料費,本体(柱)径φ80ﾍﾞｰｽ径φ250高650,10本以上30本未満,無,無	本	1			単　50号
合計						
単価						円／本

１次単価表

単価使用年月	2022.11
歩掛適用年月	2022.11
労務調整係数	1.000-00000　0.0　0

単　35号	交通誘導警備員		単位	人日	単位数量	1	単価	

名称・規格	条件	単位	数量	単価	金額	摘要
交通誘導警備員B		人日	1			単　51号
合計						
単価						円／人日

２次単価表

単価使用年月	2022.11
歩掛適用年月	2022.11
労務調整係数	1.000-00000　0.0　0

単　36号	鉄筋工[市場単価]	SD345 D13,一般構造物,10t未満,無,無,無,無,補正無(鉄筋割合10%未満含む),補正無(一般構造物)	単位	t	単位数量	1	単価	

名称・規格	条件	単位	数量	単価	金額	摘要
鉄筋ｺﾝｸﾘｰﾄ用棒鋼 SD345 D13		t	1.03			
鉄筋工 加工･組立共 一般構造物		t	1			
諸雑費(まるめ)		式	1			
合計						
単価						円／t

２次単価表

単価使用年月	2022.11
歩掛適用年月	2022.11
労務調整係数	1.000-00000　0.0　0

単　37号	蓋版	据付け,無し,蓋版(各種),40を超え170kg/枚以下,無し,無し	単位	枚	単位数量	100	単価	

名称・規格	条件	単位	数量	単価	金額	摘要
蓋版ｺﾝｸﾘｰﾄ･鋼製 昼間 170kg以下 制約無		枚	100			
側溝蓋 C1-B300		枚	100			
諸雑費(まるめ)		式	1			
合計						
単価						円／枚

２次単価表

単価使用年月	2022.11
歩掛適用年月	2022.11
労務調整係数	1.000-00000　0.0　0

単　38号	蓋版	据付け,無し,蓋版(各種),40を超え170kg/枚以下,無し,無し	単位	枚	単位数量	100	単価	

名称・規格	条件	単位	数量	単価	金額	摘要
蓋版ｺﾝｸﾘｰﾄ･鋼製 昼間 170kg以下 制約無		枚	100			
側溝蓋 T-25　溝幅300用		枚	100			
諸雑費(まるめ)		式	1			
合計						
単価						円／枚

２次単価表

単価使用年月	2022.11
歩掛適用年月	2022.11
労務調整係数	1.000-00000　0.0　0

単　39号	構造物とりこわし	無筋構造物,機械施工,無し,無し,必要	単位	m3	単位数量	1	単価	

名称・規格	条件	単位	数量	単価	金額	摘要
無筋構造物 昼間 機械施工 制約無		m3	1			
諸雑費(まるめ)		式	1			
合計						
単価						円／m3

２次単価表

単価使用年月	2022.11
歩掛適用年月	2022.11
労務調整係数	1.000-00000　0.0　0

単　40号	蓋版	再利用撤去,無し,蓋版(各種),40を超え170kg/枚以下,無し,無し	単位	枚	単位数量	100	単価	

名称・規格	条件	単位	数量	単価	金額	摘要
蓋版ｺﾝｸﾘｰﾄ･鋼製 昼間 170kg以下 制約無		枚	100			
諸雑費(まるめ)		式	1			
合計						
単価						円／枚

２次単価表

単価使用年月	2022.11
歩掛適用年月	2022.11
労務調整係数	1.000-00000　0.0　0

単　41号	処分費(m3)		単位	m3	単位数量	100	単価	
名称・規格		条件	単位	数量	単価	金額	摘要	
処分費 コンクリート殻（無筋）			m3	100				
合計								
単価							円／m3	

２次単価表

単価使用年月	2022.11
歩掛適用年月	2022.11
労務調整係数	1.000-00000　0.0　0

単　42号	処分費(m3)		単位	m3	単位数量	100	単価	
名称・規格		条件	単位	数量	単価	金額	摘要	
処分費 アスファルト殻			m3	100				
合計								
単価							円／m3	

２次単価表

単価使用年月	2022.11
歩掛適用年月	2022.11
労務調整係数	1.000-00000　0.0　0

単　43号	処分費(m3)		単位	m3	単位数量	100	単価	

名称・規格	条件	単位	数量	単価	金額	摘要
処分費 舗装版切断に伴い発生する汚泥		m3	100			
合計						
単価						円／m3

２次単価表

単価使用年月	2022.11
歩掛適用年月	2022.11
労務調整係数	1.000-00000　0.0　0

単　44号	樹脂系すべり止め舗装工	歩道(路側帯･ｽｸｰﾙｿﾞｰﾝ含む),RPN-501,100m2未満,無,無,有,無,有,0.5m以下	単位	m2	単位数量	1	単価	

名称・規格	条件	単位	数量	単価	金額	摘要
樹脂系すべり止め舗装工 RPN-501		m2	1			
諸雑費(まるめ)		式	1			
合計						
単価						円／m2

２次単価表

単価使用年月	2022.11
歩掛適用年月	2022.11
労務調整係数	1.000-00000　0.0　0

単　45号	防護柵設置工(ｶﾞｰﾄﾞﾚｰﾙ設置工)	土中建込,Gr-C-4E 塗装品,21m未満,無,無,無,加算無し	単位	m	単位数量	1	単価	

名称・規格	条件	単位	数量	単価	金額	摘要
ｶﾞｰﾄﾞﾚｰﾙ設置工 土中建込用 Gr-C-4E 塗装		m	1			
諸雑費(まるめ)		式	1			
合計						
単価						円／m

２次単価表

単価使用年月	2022.11
歩掛適用年月	2022.11
労務調整係数	1.000-00000　0.0　0

単　46号	区画線設置	無し,溶融式手動,無し,実線 15cm, 無し,1.5mm,無し,無し,含有量15～18%,白,ｱｽﾌｧﾙﾄ舗装,全ての費用	単位	m	単位数量	1,000	単価	

名称・規格	条件	単位	数量	単価	金額	摘要
区画線設置(溶融式) 昼間 豪雪無 実線15cm 制約無		m	1,000			
ﾄﾗﾌｨｯｸﾍﾟｲﾝﾄ 溶融型 3種1号 ﾋﾞｰｽﾞ15～18 白		kg	570			
ｶﾞﾗｽﾋﾞｰｽﾞ 0.106～0.850mm		kg	25			
接着用ﾌﾟﾗｲﾏｰ 区画線用		kg	25			
軽油 1.2号		L	44			
諸雑費(率+まるめ)		式	1			
合計						
単価						円／m

２次単価表

単価使用年月	2022.11
歩掛適用年月	2022.11
労務調整係数	1.000-00000　0.0　0

単　47号	区画線設置	無し,溶融式手動,無し,破線 30cm, 無し,1.5mm,無し,無し,含有量15～1 8%,白,ｱｽﾌｧﾙﾄ舗装,全ての費用	単位	m	単位数量	1,000	単価	

名称・規格	条件	単位	数量	単価	金額	摘要
区画線設置(溶融式) 昼間 豪雪無 破線30cm 制約無		m	1,000			
ﾄﾗﾌｨｯｸﾍﾟｲﾝﾄ 溶融型 3種1号 ﾋﾞｰｽﾞ15～18 白		kg	1,130			
ｶﾞﾗｽﾋﾞｰｽﾞ 0.106～0.850mm		kg	50			
接着用ﾌﾟﾗｲﾏｰ 区画線用		kg	50			
軽油 1.2号		L	80			
諸雑費(率+まるめ)		式	1			
合計						
単価						円／m

２次単価表

単価使用年月	2022.11
歩掛適用年月	2022.11
労務調整係数	1.000-00000　0.0　0

単　48号	区画線設置	無し,溶融式手動,無し,破線 45cm, 無し,1.5mm,無し,無し,含有量15～1 8%,白,ｱｽﾌｧﾙﾄ舗装,全ての費用	単位	m	単位数量	1,000	単価	

名称・規格	条件	単位	数量	単価	金額	摘要
区画線設置(溶融式) 昼間 豪雪無 破線45cm 制約無		m	1,000			
ﾄﾗﾌｨｯｸﾍﾟｲﾝﾄ 溶融型 3種1号 ﾋﾞｰｽﾞ15～18 白		kg	1,700			
ｶﾞﾗｽﾋﾞｰｽﾞ 0.106～0.850mm		kg	75			
接着用ﾌﾟﾗｲﾏｰ 区画線用		kg	75			
軽油 1.2号		L	88			
諸雑費(率+まるめ)		式	1			
合計						
単価						円／m

２次単価表

単価使用年月	2022.11
歩掛適用年月	2022.11
労務調整係数	1.000-00000　0.0　0

単　49号	区画線消去	無し,削取り式,無し,無し,全ての費用	単位	m	単位数量	1,000	単価	

名称・規格	条件	単位	数量	単価	金額	摘要
区画線消去 昼間 豪雪無 削取り式 制約無		m	1,000			
軽油 1.2号		L	67			
ｶﾞｿﾘﾝ ﾚｷﾞｭﾗｰ		L	37			
諸雑費(まるめ)		式	1			
合計						
単価						円／m

２次単価表

単価使用年月	2022.11
歩掛適用年月	2022.11
労務調整係数	1.000-00000　0.0　0

単　50号	道路付属物設置工 (車線分離標[ﾗﾊﾞｰﾎﾟｰﾙ]設置)	固定式(貼付式),手間+材料費,本体(柱)径φ80ﾍﾞｰｽ径φ250高650,10本以上30本未満,無,無	単位	本	単位数量	1	単価	

名称・規格	条件	単位	数量	単価	金額	摘要
車線分離標(ﾗﾊﾞｰﾎﾟｰﾙ)設置 固定式 貼付式 φ80 高さ650㎜		本	1			
諸雑費(まるめ)		式	1			
合計						
単価						円／本

２次単価表

単価使用年月	2022.11
歩掛適用年月	2022.11
労務調整係数	1.000-00000　0.0　0

単　51号	交通誘導警備員B		単位	人日	単位数量	1	単価	

名称・規格	条件	単位	数量	単価	金額	摘要
交通誘導警備員B		人				
諸雑費(まるめ)		式	1			
合計						
単価						円／人日

機労材集計リスト（機械）

工事名	Ｒ４波土　久尾宍喰浦線　海・宍喰浦　道路改良工事					
単価コード	名　称	規　格	単位	数量	金額	摘要
L001005006	ﾌﾞﾙﾄﾞｰｻﾞ[湿地]	7t級	日	0.163	1,178	
L001010003	ﾊﾞｯｸﾎｳ(ｸﾛｰﾗ)[標準]	山積0.45m3(平積0.35m3)	日	0.003	18	
L001010007	ﾊﾞｯｸﾎｳ(ｸﾛｰﾗ)[標準]	山積0.8m3(平積0.6m3)	日	0.114	1,139	
L001050002	ﾛｰﾄﾞﾛｰﾗ[ﾏｶﾀﾞﾑ]	運転質量10～12t	日	0.042	210	
L001060003	ﾀｲﾔﾛｰﾗ[普通型]	運転質量8～20t	日	0.191	968	
L001070002	振動ﾛｰﾗ(舗装用)[ﾊﾝﾄﾞｶﾞｲﾄﾞ式]	運転質量0.8～1.1t	日	0.665	1,296	
L001071001	振動ﾛｰﾗ(土工用)ﾌﾗｯﾄ･ｼﾝｸﾞﾙﾄﾞﾗﾑ型	運転質量11～12t	日	0.082	944	
L001210002	ｱｽﾌｧﾙﾄﾌｨﾆｯｼｬ	[ﾎｲｰﾙ型]舗装幅2.3～6.0m	日	0.041	1,326	
M000202015	ﾊﾞｯｸﾎｳ(ｸﾛｰﾗ)[標準]	排ｶﾞｽ型(第2次)　山積0.28m3	供用日	5.159	39,710	
M000202096	ﾊﾞｯｸﾎｳ(ｸﾛｰﾗ)[後方超小旋回型]	排ｶﾞｽ型(第2次)　山積0.28m3	供用日	1.375	11,920	
M000301002	ﾀﾞﾝﾌﾟﾄﾗｯｸ[ｵﾝﾛｰﾄﾞ･ﾃﾞｨｰｾﾞﾙ]	4t積級	供用日	2.866	20,979	
M000301005	ﾀﾞﾝﾌﾟﾄﾗｯｸ[ｵﾝﾛｰﾄﾞ･ﾃﾞｨｰｾﾞﾙ]	10t積級	供用日	0.423	8,734	
M000701015	ﾓｰﾀｸﾞﾚｰﾀﾞ[土工用･排ｶﾞｽ対策型(第2次)]	ﾌﾞﾚｰﾄﾞ幅3.1m	供用日	0.145	2,594	
M000801009	ﾛｰﾄﾞﾛｰﾗ[ﾏｶﾀﾞﾑ･排ｶﾞｽ対策型(第2次)]	運転質量10t　締固め幅2.1m	供用日	0.151	2,052	
M000806001	ﾗﾝﾏ	質量60～80kg	供用日	0.447	221	
M001161010	ｺﾝｸﾘｰﾄｶｯﾀ[ﾊﾞｷｭｰﾑ式･湿式]	切削深20cm級 ﾌﾞﾚｰﾄﾞ径φ56cm	供用日	0.017	94	
	合計額				93,383	

見積単価一覧表

工事名	R4波土　久尾宍喰浦線　海・宍喰浦　道路改良工事			
名称	規格	単位	単価	備考
処分費	コンクリート殻（無筋）	m3	4,900	運搬距離L=10.9km以下
処分費	アスファルト殻	m3	4,800	運搬距離L=11.5km以下
処分費	舗装版切断に伴い発生する汚泥	m3	12,000	
処分費	土砂	m3	909	運搬距離L=2.5km以下
鋼製蓋	T-25 溝幅300用 細目，ノンスリップ，ボルト固定ゴム付	枚	31,600	
信号機移設		式	576,000	間接費を含む

数　量　総　括　表　No.1

工事区分 (レベル1)	工　種 (レベル2)	種　別 (レベル3)	細　別 (レベル4)	規　格 (レベル5)	単位	数　量	摘　要
	道路土工						
		掘削工					
			掘削	土砂	m^3	60	
		盛土工					
			路床盛土	W≧4.0	m^3	30	
			〃	2.5＞W	m^3	20	
		残土処理工					
			残土処理		m^3	70	
	排水構造物工						
		作業土工					
			床掘	土砂	m^3	20	
			埋戻し	1.0＞W1	m^3	10	
			基面整正	土砂	m^2	20	
		側溝工					
			1号U型側溝(左側)		m	11	
			コンクリート	σck=18N/mm2	m^3	2	
			型枠	小型構造物	m^2	29	
			基礎材	RC-40, t=150	m^2	7	
			目地材	瀝青繊維質t=10mm	m^2	1	
			側溝蓋	C1-B300	枚	22	

数　量　総　括　表　No.2

工事区分 (レベル1)	工　種 (レベル2)	種　別 (レベル3)	細　別 (レベル4)	規　格 (レベル5)	単位	数　量	摘　要
		側溝工					
			2号U型側溝(左側)		m	12	
			コンクリート	σck=18N/mm2	m^3	3	
			型枠	小型構造物	m^2	27	
			鉄筋	SD345,D13	kg	149	
			基礎材	RC-40, t=150	m^2	8	
			目地材	瀝青繊維質t=10mm	m^2	1	
			鋼製蓋	T-25,溝幅300用	枚	12	細目、ボルト固定
	舗装工						
		車道舗装					
			表層	再生密粒度As,t=5cm	m^2	36	
			上層路盤	RM-30,t=10cm	m^2	38	
			下層路盤	RC-40,t=10cm	m^2	39	
		路肩舗装					
			表層	再生密粒度As,t=5cm	m^2	41	
			上層路盤	RM-30,t=10cm	m^2	39	
	防護柵工						
		路側防護柵					
			ガードレール	Gr-C-4E(土中建込用)	m	6	

数　量　総　括　表　No.3

工事区分 (レベル1)	工　種 (レベル2)	種　別 (レベル3)	細　別 (レベル4)	規　格 (レベル5)	単位	数　量	摘　要
	構造物撤去工						
		構造物取壊し工					
			コンクリート取壊し	無筋構造物（蓋除く）	m^3	8	
			As舗装版取壊し	t=5cm	m^2	1	
			As舗装版切断	t=5cm	m	4	
			〃	汚泥排水量	m^3	0.004	
			蓋撤去	C2-B300	枚	29	
				C2-B400	枚	32	
		運搬処理工					
			Co殻処理		m^3	10	
			As殻処理		m^3	1	
	区画線工						
		区画線工					
			溶融式区画線	白、実線 W=15cm	m	250	
				白、破線 W=30cm	m	3	
				白、破線 W=45cm	m	59	
				緑、実線 W=100cm	m	60	
				緑、実線	m	120	W=15cm換算
			区画線消去	削り取り式	m	400	W=15cm換算
	道路付属施設工						
		道路付属物工					
			車線分離標	高さ 650mm	本	13	固定式

細　　別	規　　格	記号	計　　算　　式	単位	小　計	合　　計
発生土				m^3		80.8
道路土工						
掘削	土砂			m^3	62.1	
作業土工						
床掘	土砂			m^3	18.7	
必要土				m^3		12.2
道路土工						
路床盛土	W≧4.0			m^3	32.0	
〃	4.0＞W≧2.5			〃	0.0	
〃	2.5＞W			〃	24.0	
作業土工						
埋戻し	4.0＞W1≧1.0			m^3	0.0	
埋戻し	1.0＞W1			m^3	12.2	
			発生土　　必要土			
土工収支			80.8 －　　12.2 ／　0.9　　－　　0.0 ＝　　67.2　（残　土）			

道路土工

細　　別	規　　格	記号	計　　算　　式	単位	小　　計	合　　計
			土積計算書より			
掘削	土砂		62.1	m^3		62.1
			土積計算書より			
路床盛土	W≧4.0		32.0	m^3		32.0
	W＜2.5		24.0	〃		24.0

道路土工（左側）

土　積　計　算　書

測　点	点間距離	平均距離	掘削 土砂			路床盛土 W≧4.0			路床盛土 W＜2.5		
			断面積	平　均	数　量	断面積	平　均	数　量	断面積	平　均	数　量
NO.　-1 ＋ 0.620	—		0.4	—	—	0.0	—	—	0.3	—	—
NO.　-1 ＋ 5.470	5.036m		1.2	0.80	4.0	0.0	0.00	0.0	1.4	0.85	4.3
NO.　0	4.982m		7.1	4.15	20.7	6.0	3.00	14.9	0.0	0.70	3.5
NO.　0 ＋ 15.010	5.684m		2.6	4.85	27.6	0.0	3.00	17.1	2.5	1.25	7.1
NO.　1	5.130m		0.8	1.70	8.7	0.0	0.00	0.0	0.7	1.60	8.2
NO.　1 ＋ 1.850	1.781m		0.4	0.60	1.1	0.0	0.00	0.0	0.3	0.50	0.9
合計	22.613m				62.1m3			32.0m3			24.0m3

排水工　作業土工　集計

細　　別	規　　格	記号	計　　算　　式	単位	小　　計	合　　計
			土積計算書より			
床　掘	土砂		18.7	m^3		18.7
			土積計算書より			
埋戻し	1.0＞W1		12.2	m^3		12.2
基面整正	土　砂			m^2		15.9
	U型側溝		7.5＋8.4	〃	15.9	

排水工　作業土工　(左側)

土　積　計　算　書

測　点	点間距離	平均距離	床掘 土砂			埋戻し　1.0＞W1					
			断面積	平　均	数　量	断面積	平　均	数　量	断面積	平　均	数　量
NO.　-1　+　0.620	—		0.5	—	—	0.4	—	—			
NO.　-1　+　5.470	5.036m		1.1	0.80	4.0	0.6	0.50	2.5			
NO.　0	4.982m		1.1	1.10	5.5	0.8	0.70	3.5			
NO.　0　+　15.010	5.684m		0.8	0.95	5.4	0.4	0.60	3.4			
NO.　1	5.130m		0.4	0.60	3.1	0.4	0.40	2.1			
NO.　1　+　1.850	1.781m		0.4	0.40	0.7	0.4	0.40	0.7			
合計	22.613m				18.7m3			12.2m3			

排水工

細　　別	規　　格	記号	計　　算　　式	単位	小　　計	合　　計
1号U型側溝				m		10.67
	道路左側	①	NO.-1+ 5.47 ～ NO. 0	〃	4.982	
		②	NO. 0 ～ NO. 0+15.01	〃	5.684	
【1.0式当り】						
コンクリート	σck=18N/mm2			m^3		2.481
		①	1/2×(0.237+0.233)×4.982	〃	1.171	
		②	1/2×(0.233+0.228)×5.684	〃	1.310	
型枠	小型構造物			m^2		28.64
		①	1/2×(2.75+2.69)×4.982	〃	13.55	
		②	1/2×(2.69+2.62)×5.684	〃	15.09	
側溝蓋	C1-B300		2.0×10.67m	枚	21.3	22
基礎材	RC-40,t=150		0.70×10.67m	m^2		7.47
目地材	瀝青繊維質 t=10mm		2.481×1/10	〃		0.2
基面整正	土砂		基礎材と同じ	〃		7.5

排水工

細　　別	規　　格	記号	計　　算　　式	単位	小　　計	合　　計
2号U型側溝				m		11.95
	道路左側	③	NO.-1+ 0.62 ～ NO.-1+ 5.47	〃	5.036	
		④	NO. 0+15.01 ～ NO. 1	〃	5.130	
		⑤	NO. 1 ～ NO. 1+ 1.85	〃	1.781	
【1.0式当り】						
コンクリート	σck=18N/mm2			m^3		2.880
		③	1/2×(0.239+0.244)×5.036	〃	1.216	
		④	1/2×(0.234+0.244)×5.130	〃	1.226	
		⑤	1/2×(0.244+0.248)×1.781	〃	0.438	
型枠	小型構造物			m^2		27.37
		③	1/2×(2.26+2.33)×5.036	〃	11.56	
		④	1/2×(2.20+2.33)×5.130	〃	11.62	
		⑤	1/2×(2.33+2.38)×1.781	〃	4.19	
鉄筋	SD345,D13		12.5×11.95m	kg		149.4
鋼製蓋	T-25,溝幅300用		1.0×11.95m	組		12
			（ノンスリップ、ボルト固定、細目　995*400*44　41.1kg/組）			
基礎材	RC-40,t=150		0.70×11.95m	m^2		8.37
目地材	瀝青繊維質 t=10mm		2.880×1/10	〃		0.3
基面整正	土砂		基礎材と同じ	〃		8.4

側溝展開図

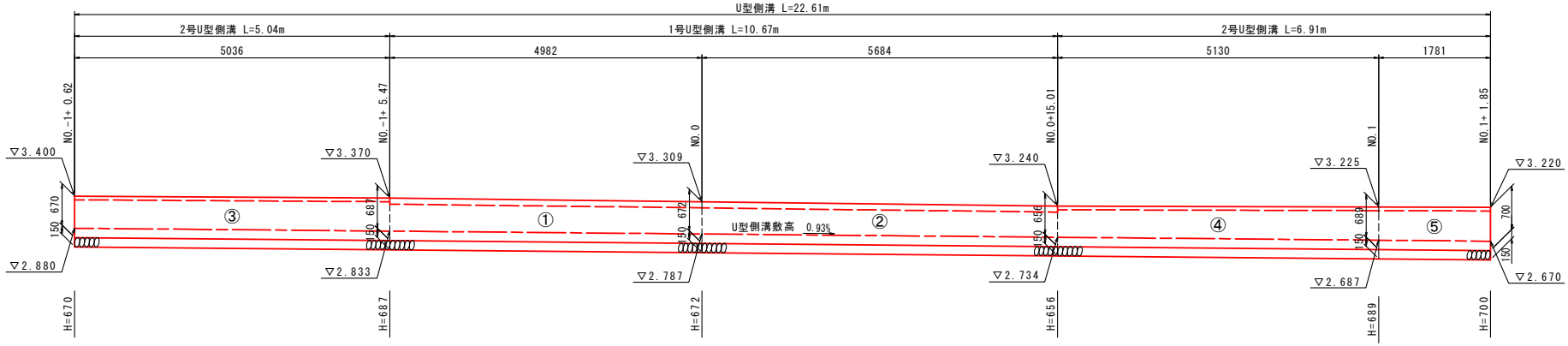

DL=0.000

DL=0.000

１号Ｕ型側溝

コンクリート σck≧18N/mm2 V ＝ 0.300×H+0.150×0.300-0.140×0.100

＝ 0.300×H+0.031

型　　枠 小型構造物 A ＝ 4×H

基 礎 材　RC-40　A ＝ 0.70

1.0m当たり

H	コンクリート σck≧18N/mm2	型　枠 小型構造物	基礎材 RC-40 t=150	
m	m3	m2	m2	
0.656	0.228	2.62	0.70	
0.672	0.233	2.69	0.70	
0.687	0.237	2.75	0.70	

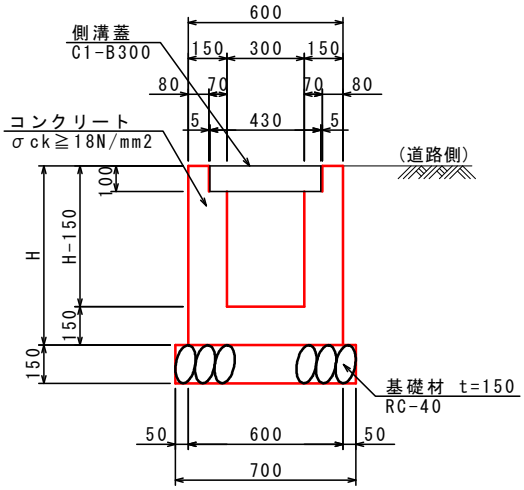

２号U型側溝

コンクリート σck≧18N/mm2 V = 0.300×H+0.150×0.300-0.120×0.061

= 0.300×H+0.038

型　　枠 小型構造物 A = 2×H+2×(H-0.061-0.150)

= 4×H-0.422

鉄　　筋 SD345,D13 W = (1.38×4+1.00×7)×0.995

= 12.46

基 礎 材　RC-40　A = 0.70

1.0m当たり

H	コンクリート σck≧18N/mm2	型　枠 小型構造物	鉄筋 SD345 D13	基礎材 RC-40 t=150	
m	m3	m2	kg	m2	
0.656	0.234	2.20	12.5	0.70	
0.670	0.239	2.26	12.5	0.70	
0.687	0.244	2.33	12.5	0.70	
0.689	0.244	2.33	12.5	0.70	
0.700	0.248	2.38	12.5	0.70	

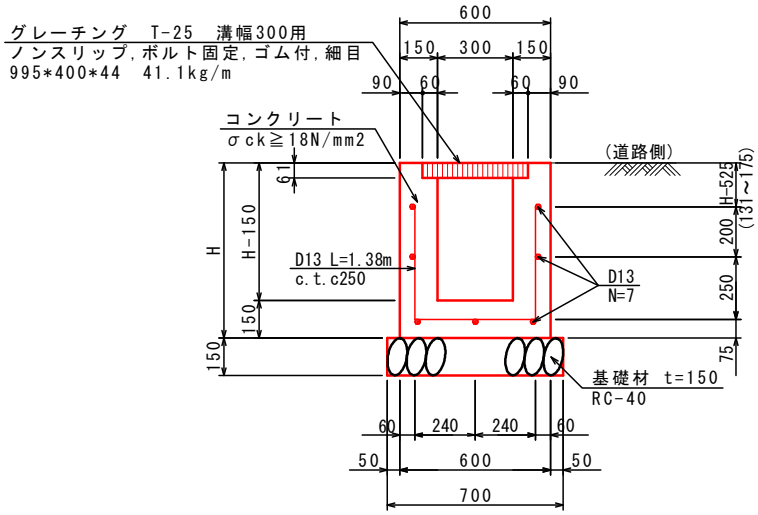

防護柵

細　　別	規　　格	記号	計　　算　　式	単位	小　計	合　計
路側防護柵						
	延長		NO.-1+ 8.28～NO.0+12.23	m		6.4
					【1.0式当り】	
ガードレール	Gr-C-4E		6.4	m	6.4	6
	（土中建込用）					

路側防護柵配置図

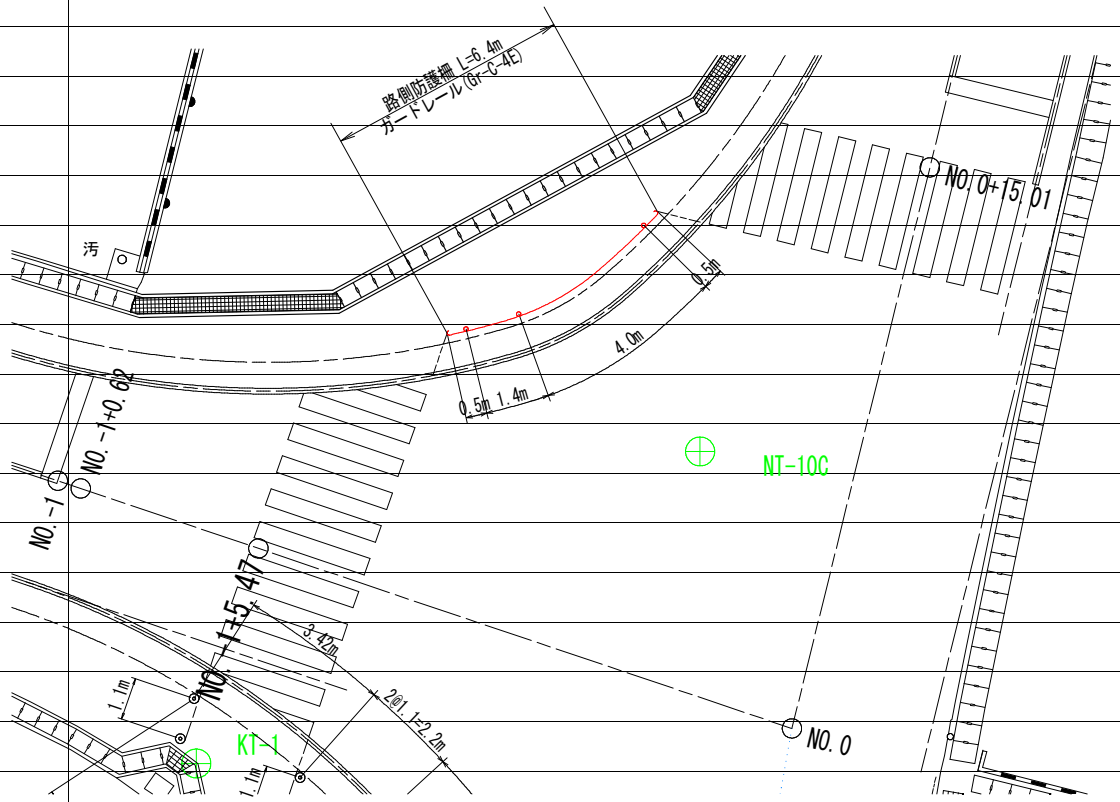

数　量　計　算　書

路側防護柵

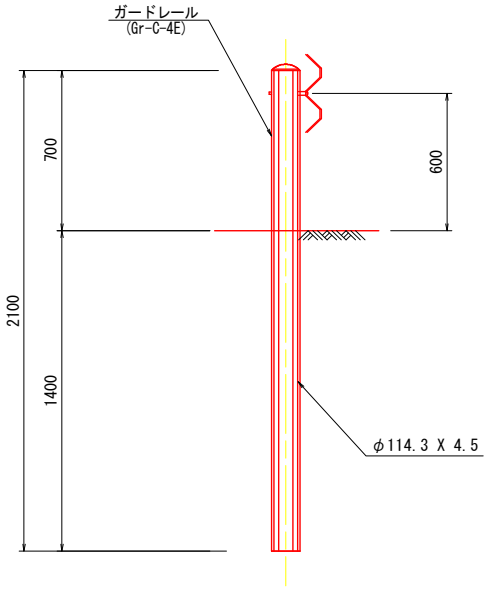

10.0 m　当　り　数　量

名　称	規　格	算　式	単位	数　量
路側防護柵				
ガードレール	Gr-C-4E	10.00	m	10.0
	（土中建込用）			

舗装工

細　　別	規　　格	記号	計　　算　　式	単位	小　　計	合　　計
車道舗装						
表層	再生密粒度As,t=50		舗装面積図より	m^2		36.00
上層路盤	RM-30,t=100		〃	〃		37.69
下層路盤	RC-40,t=100		〃	〃		39.46
路肩舗装						
表層	再生密粒度As,t=50		舗装面積図より　4.22+11.01+2.54+23.33	m^2		41.10
上層路盤	RM-30,t=100		〃　　4.22+ 9.35+2.54+23.33	〃		39.44

舗装面積図

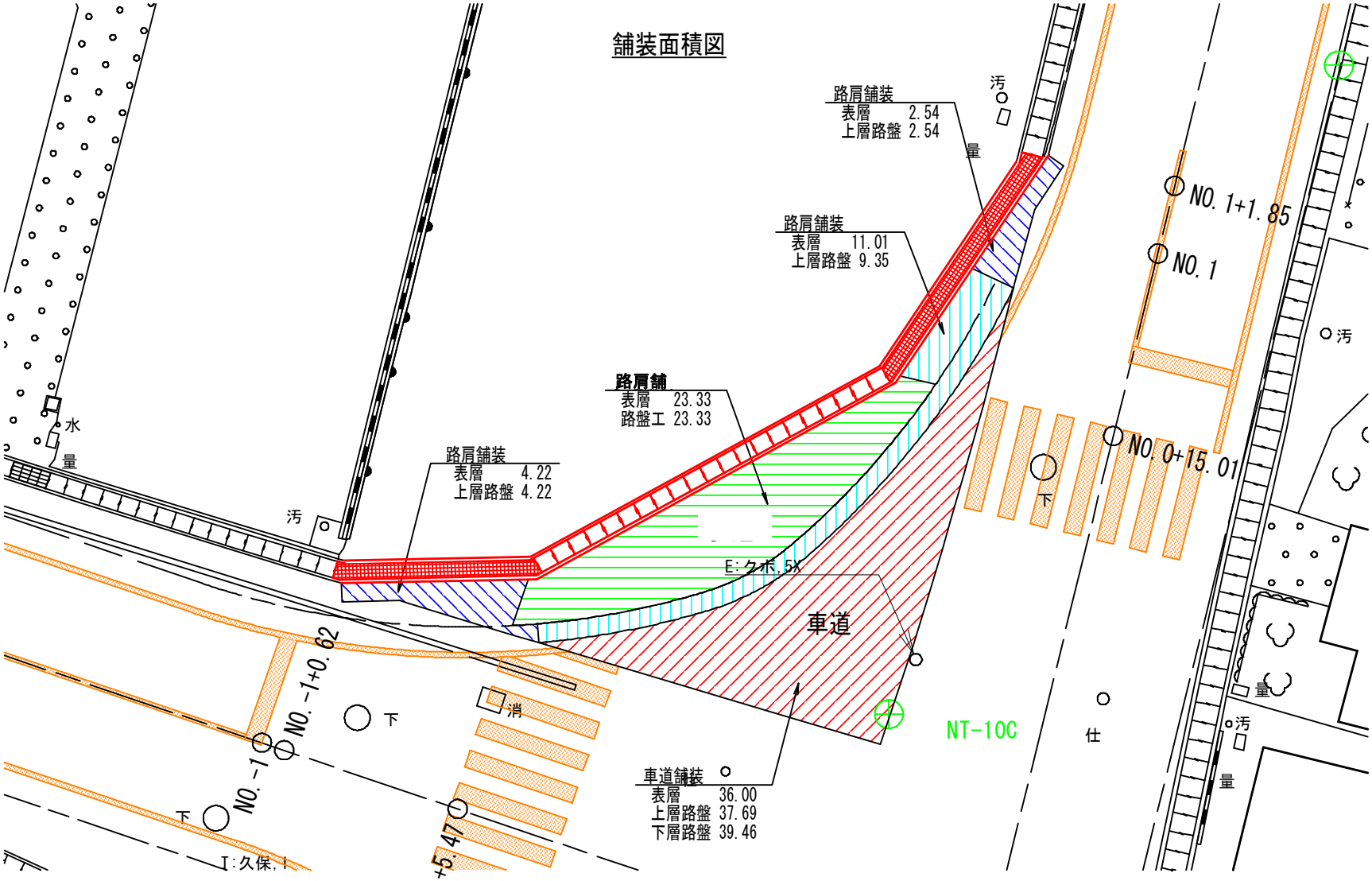
路肩舗装
表層 2.54
上層路盤 2.54
路肩舗装
表層 11.01
上層路盤 9.35
路肩舗
表層 23.33
路盤工 23.33
路肩舗装
表層 4.22
上層路盤 4.22
E:クボ.5X
車道
車道舗装
表層 36.00
上層路盤 37.69
下層路盤 39.46
NO. 1+1.85
NO. 1
NO. 0+15.01
NO. -1+0.62
NO. -1
+5.47
I:久保.1
NT-10C
汚
量
水
消
下
仕

区画線工

細　　別	規　　格	記号	計　　算　　式	単位	小　　計	合　　計
溶融式区画線						
白、実線	W=15cm			m		249.8
	外測線	左側	84.4	〃	84.4	
		右側	97.9+27.6	〃	125.5	
	センターライン		24.6+15.3	〃	39.9	
白、破線	W=30cm					
	ドットライン		6×0.50	m		3.0
	W=45cm			m		59.4
	横断歩道		28.5+24.4+0.7	〃	53.6	
	停止線		3.0+2.8	〃	5.8	
緑、実線	グリーンベルト					
	W=100cm		30.2+30.2	m		60.4
	W=15cm換算		(4.5+13.5)/0.15	〃		120.0
区画線消去	削り取り式(15cm換算)			m		400.4
	外側線		43.7+27.9+65.8+18.0+28.0	〃	183.4	
	センターライン		24.2+15.3	〃	39.5	
	横断歩道		(33.0+18.0)×0.45/0.15	〃	153.0	
	停止線		(4.0+2.8)×0.45/0.15	〃	20.4	
	駐車禁止		4.1	〃	4.1	

区画線工算出

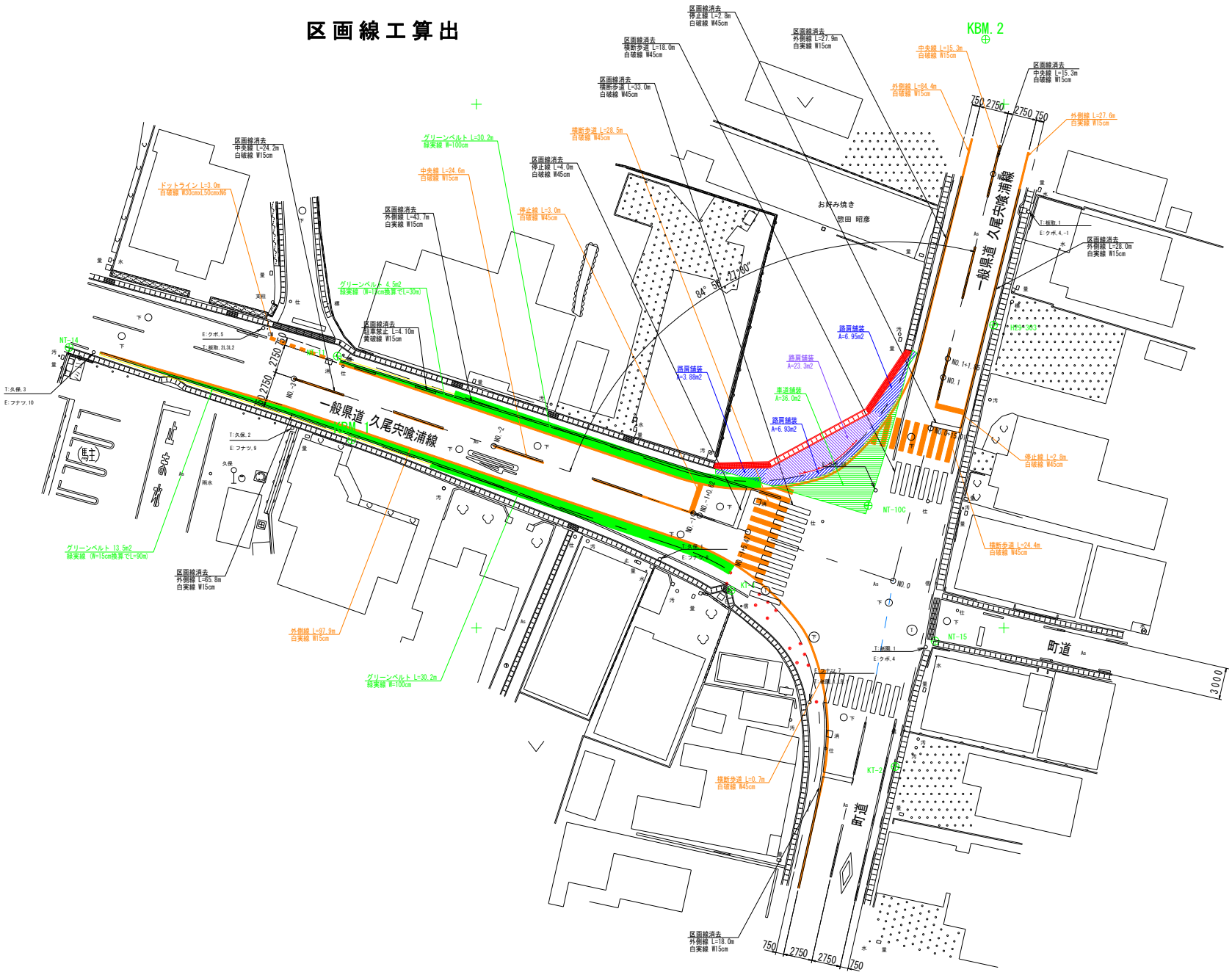

KBM. 2
一般県道 久尾宍喰浦線
町道
お好み焼き
惣田 昭彦
区画線消去
停止線 L=2.8m
白破線 W45cm
区画線消去
外側線 L=27.9m
白実線 W15cm
区画線消去
横断歩道 L=18.0m
白破線 W45cm
区画線消去
横断歩道 L=33.0m
白破線 W45cm
中央線 L=15.3m
白破線 W15cm
区画線消去
中央線 L=15.3m
白破線 W15cm
外側線 L=84.4m
白破線 W15cm
外側線 L=27.6m
白実線 W15cm
区画線消去
中央線 L=24.2m
白破線 W15cm
グリーンベルト L=30.2m
緑実線 W=100cm
横断歩道 L=28.5m
白破線 W45cm
区画線消去
停止線 L=4.0m
白破線 W45cm
中央線 L=24.6m
白破線 W15cm
ドットライン L=3.0m
白破線 W30cmxL50cmxN6
区画線消去
外側線 L=43.7m
白実線 W15cm
停止線 L=3.0m
白破線 W45cm
グリーンベルト 4.5m2
緑実線 (W=15cm換算でL=30m)
区画線消去
駐車禁止 L=4.10m
黄破線 W15cm
区画線消去
外側線 L=28.0m
白実線 W15cm
路肩舗装
A=6.95m2
路肩舗装
A=23.3m2
路肩舗装
A=3.88m2
単道舗装
A=36.0m2
路肩舗装
A=6.93m2
NT-14
NT-10C
NT-15
KT-1
KT-2
KBM-1
停止線 L=2.8m
白破線 W45cm
横断歩道 L=24.4m
白破線 W45cm
グリーンベルト 13.5m2
緑実線 (W=15cm換算でL=90m)
区画線消去
外側線 L=65.8m
白実線 W15cm
外側線 L=97.9m
白実線 W15cm
グリーンベルト L=30.2m
緑実線 W=100cm
横断歩道 L=0.7m
白破線 W45cm
区画線消去
外側線 L=18.0m
白実線 W15cm
750 2750 2750 750
3000

道路付属物工

細　　別	規　　格	記号	計　　算　　式	単位	小　計	合　計
車線分離標	高さ 650mm		固定式	本		13
		南側		〃	13	
			車線分離標配置図			

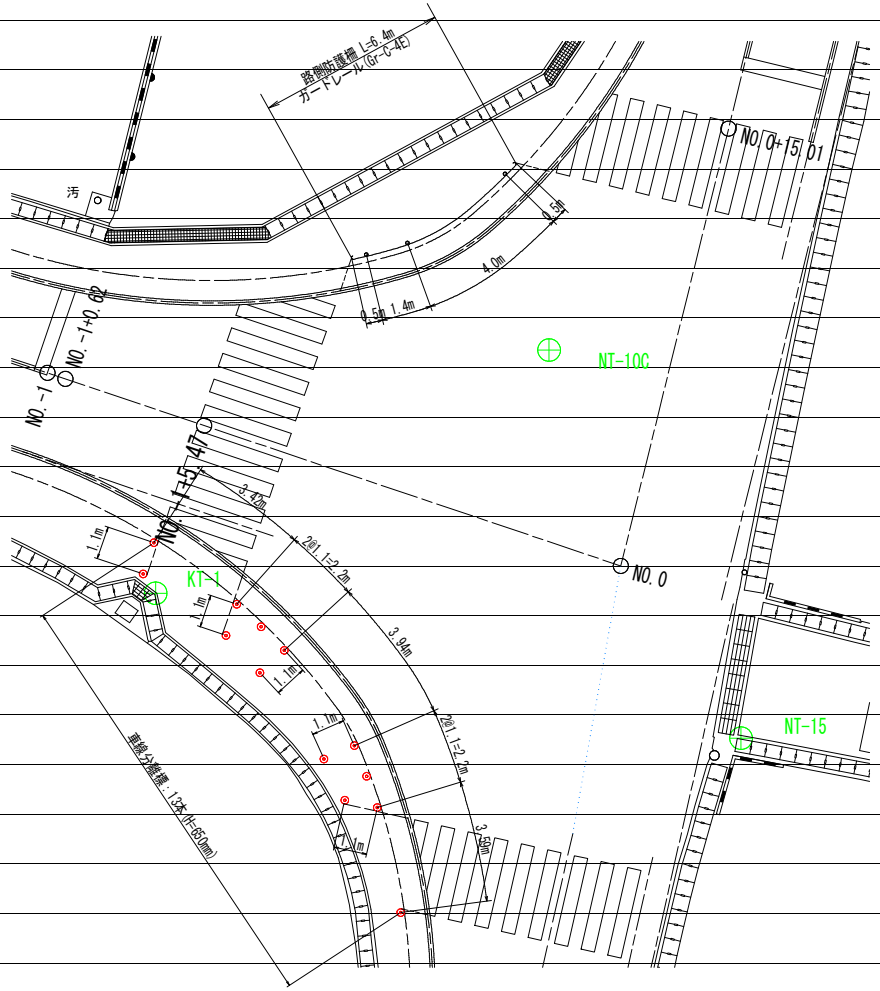

構造物撤去工

細　　別	規　　格	記号	計　　算　　式	単位	小　　計	合　　計
舗装版切断						
As舗装版切断	t=5cm		舗装版切断算出図より 0.5m+1.5m+0.5m+1.4m	m		3.9
〃	汚泥排水量					
	ｱｽﾌｧﾙﾄ t=5cm		0.023×0.050×3.9	m^3		0.004
As舗装版取壊し	t=5cm		舗装版取壊し算出図より 0.38m2+0.35m2	m^2		0.73
Co取壊し延長	北側延長			m	16.089	16.09
	西側延長			〃	14.251	14.25
Co取壊し	無筋構造物(蓋除く)			m^3		8.10
	既設側溝部	北側	(0.279+0.274+0.275) ×1/3×16.09m	〃	4.44	
		西側	(0.230+0.283) ×1/2×14.25m	〃	3.66	
側溝蓋撤去	C2-B400	北側	2.0×16.09m	枚		32
	C2-B300	西側	2.0×14.25m	〃		29
As殻処理			0.73×0.05	m^3		0.04
Co殻処理				〃		10.0
	Ｃo取壊し分		Co取壊し合計より	〃	8.1	
	側溝蓋(C2-B400)		(0.070+0.071+0.072) ×1/3×16.09m	〃	1.1	
	側溝蓋(C2-B300)		0.055×14.25m	〃	0.8	

切断・取壊し算出図

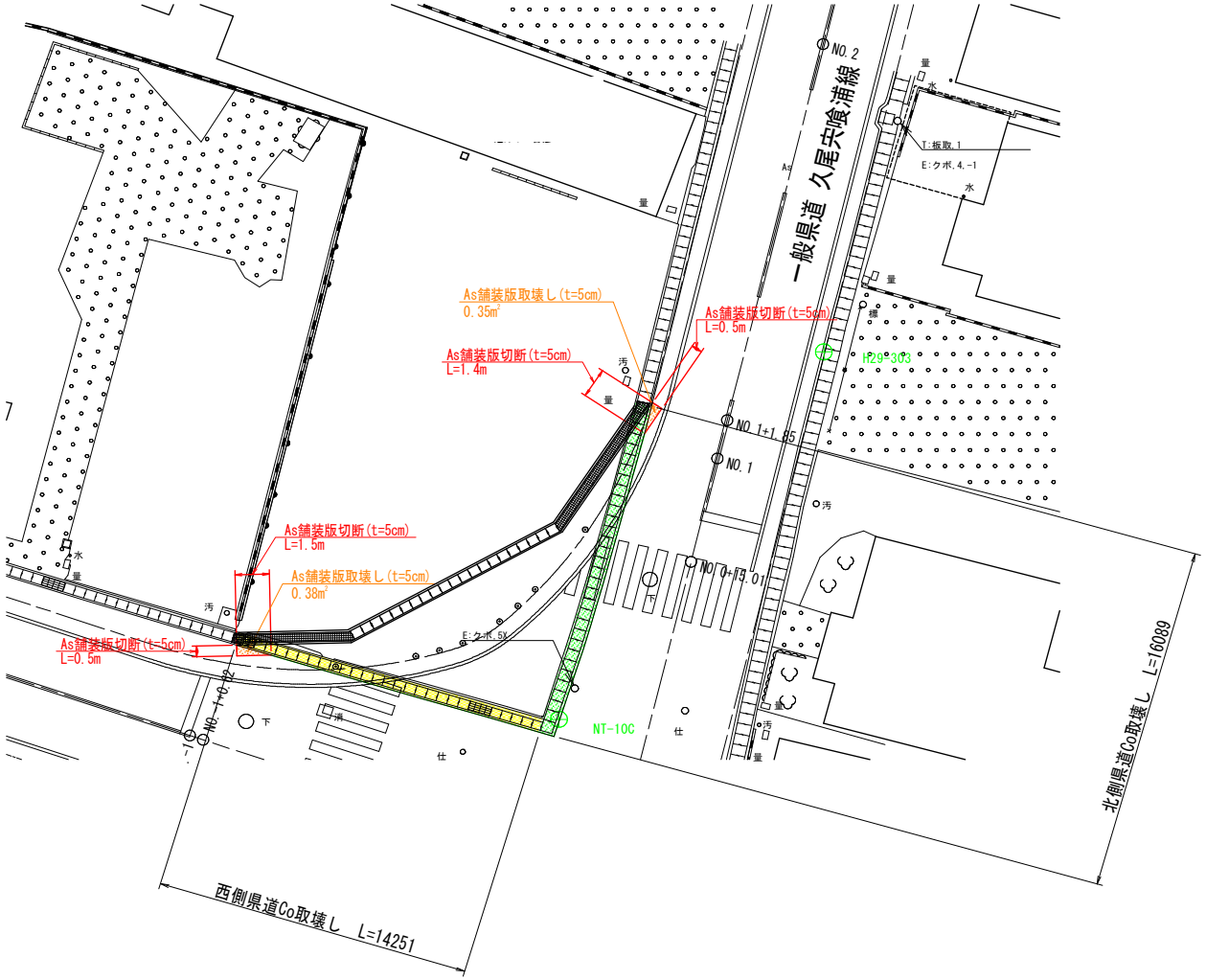
一般県道 久尾宍喰浦線
NO.2
NO.1+1.85
NO.1
NO.0+13.01
NO.-1+6.92
As舗装版取壊し(t=5cm)
0.35m²
As舗装版切断(t=5cm)
L=0.5m
As舗装版切断(t=5cm)
L=1.4m
As舗装版切断(t=5cm)
L=1.5m
As舗装版取壊し(t=5cm)
0.38m²
As舗装版切断(t=5cm)
L=0.5m
T:板取.1
E:クボ.4.-1
E:クボ.5K
H29.303
NT-10C
北側県道Co取壊し L=16089
西側県道Co取壊し L=14251